事故処理連絡体制
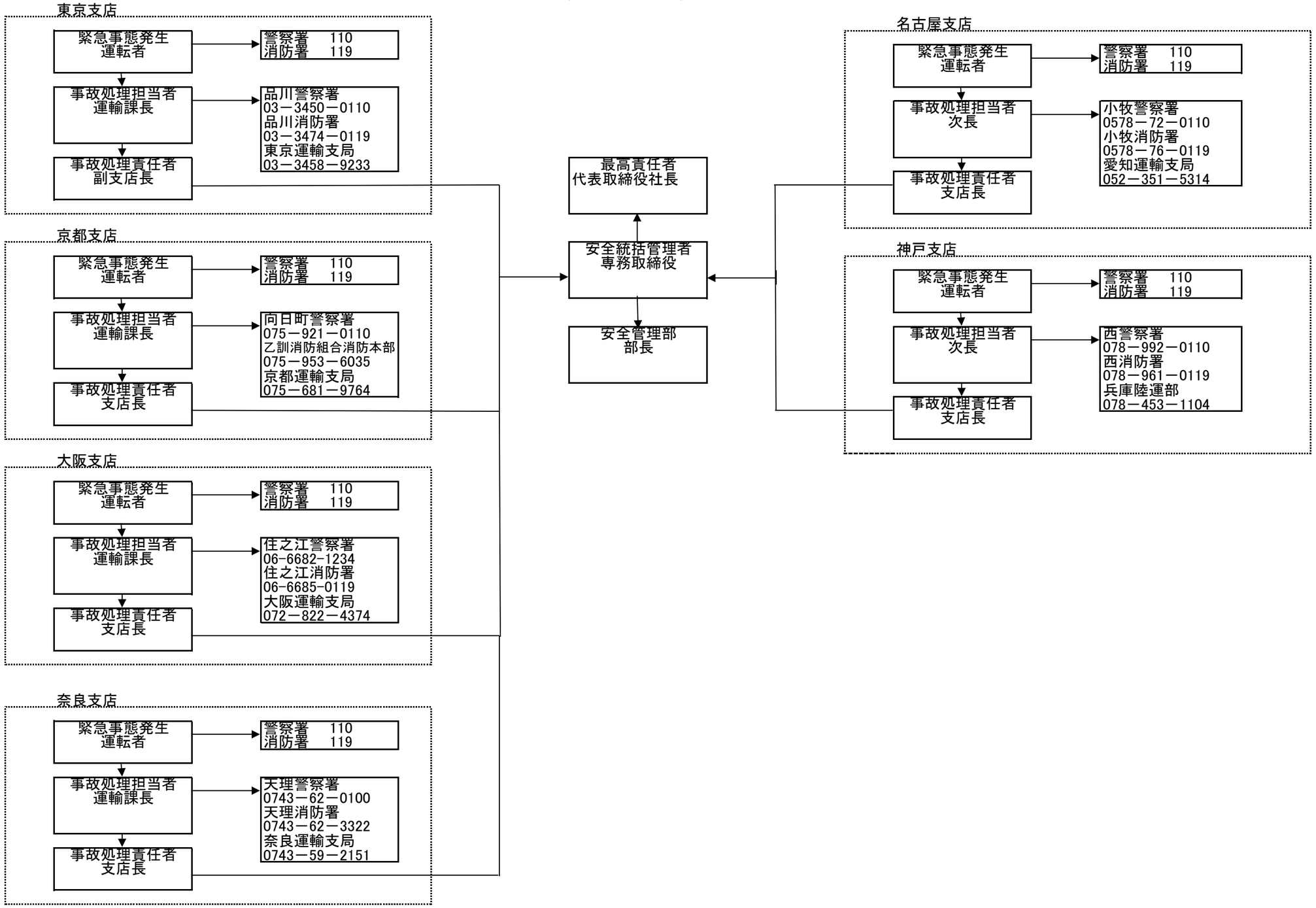
2021/4/1