事故処理連絡体制
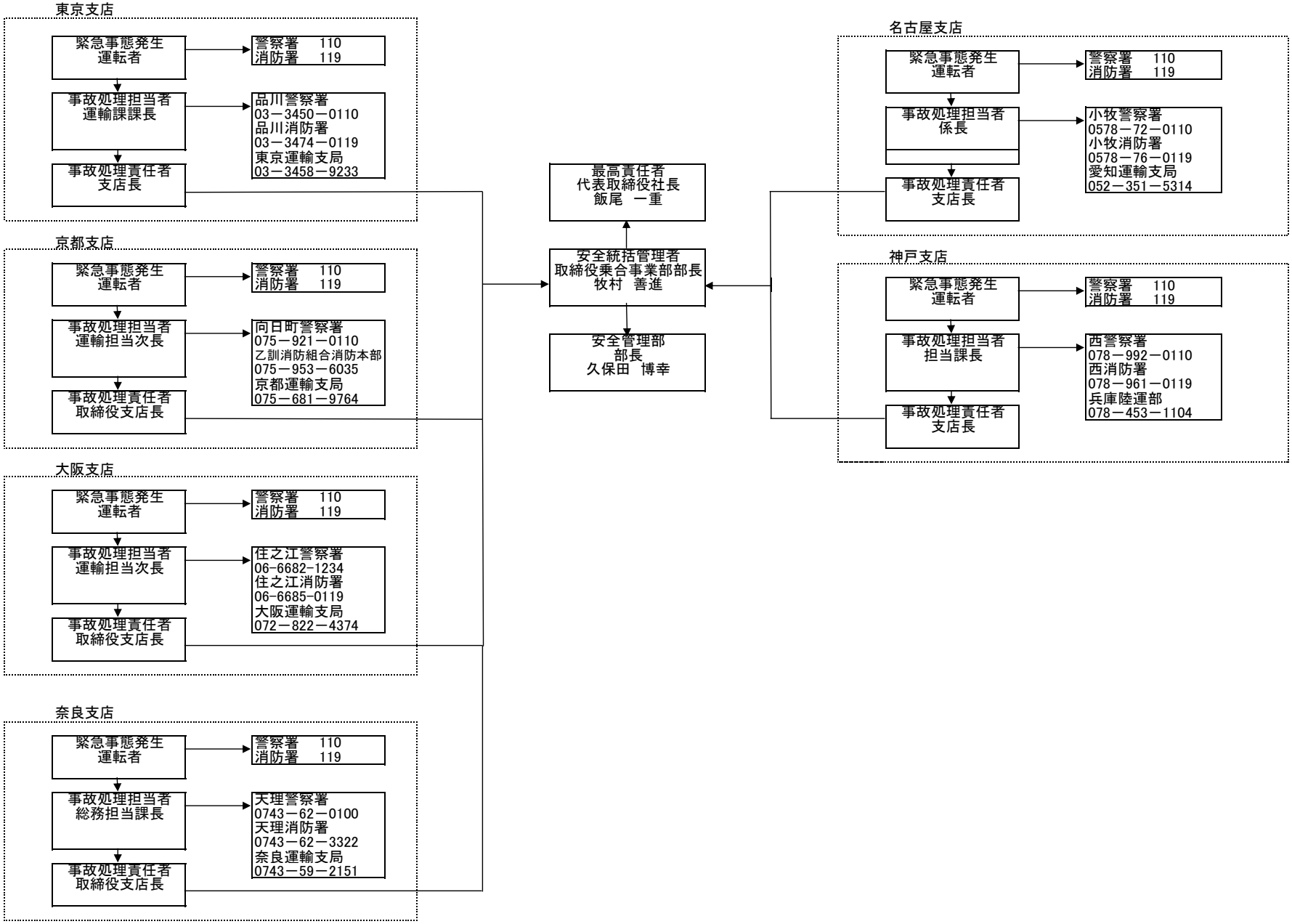
2025/4/1