事故処理連絡体制
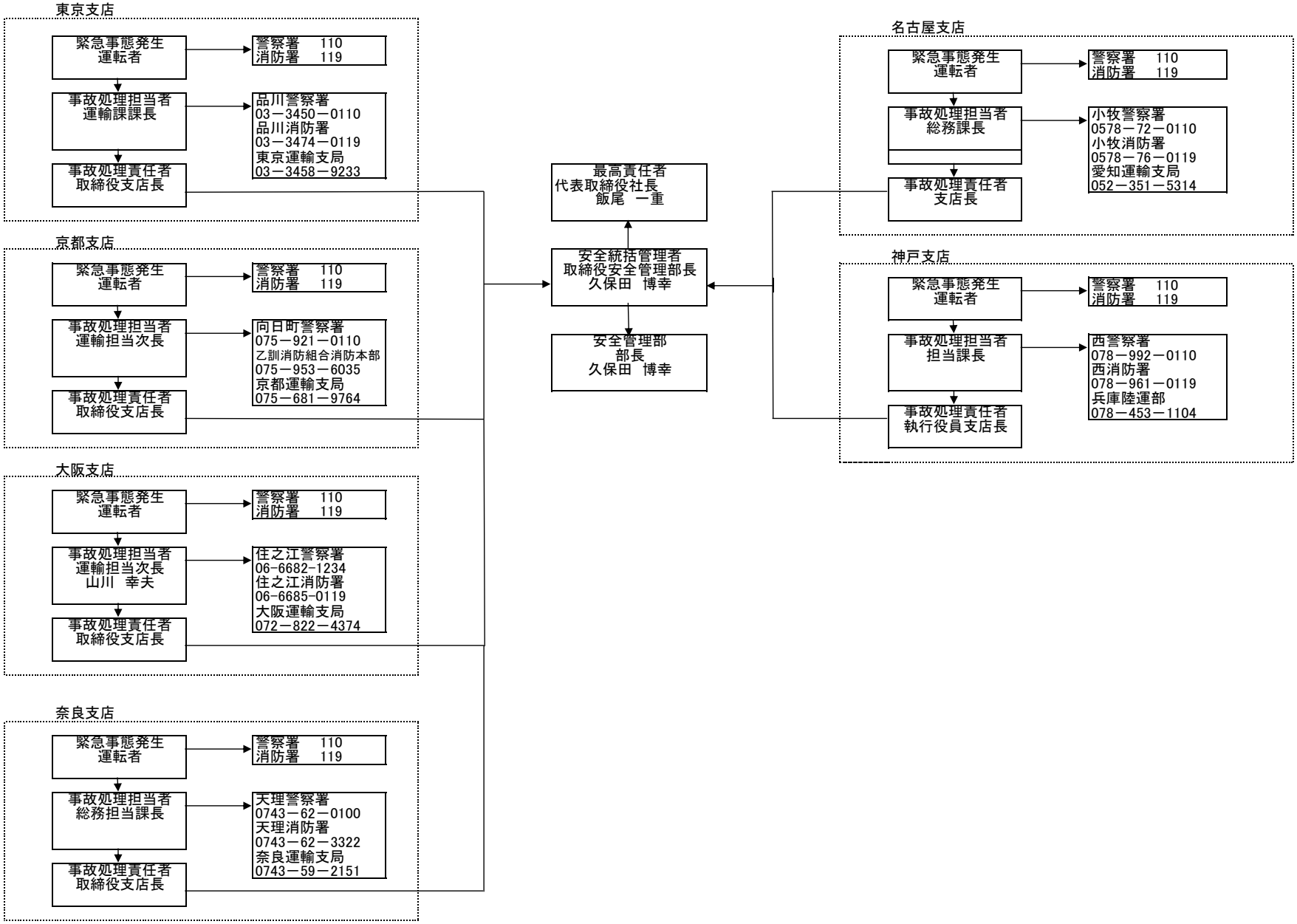
2025/9/1